2015第十八屆諸羅山盃淘汰決賽賽程表
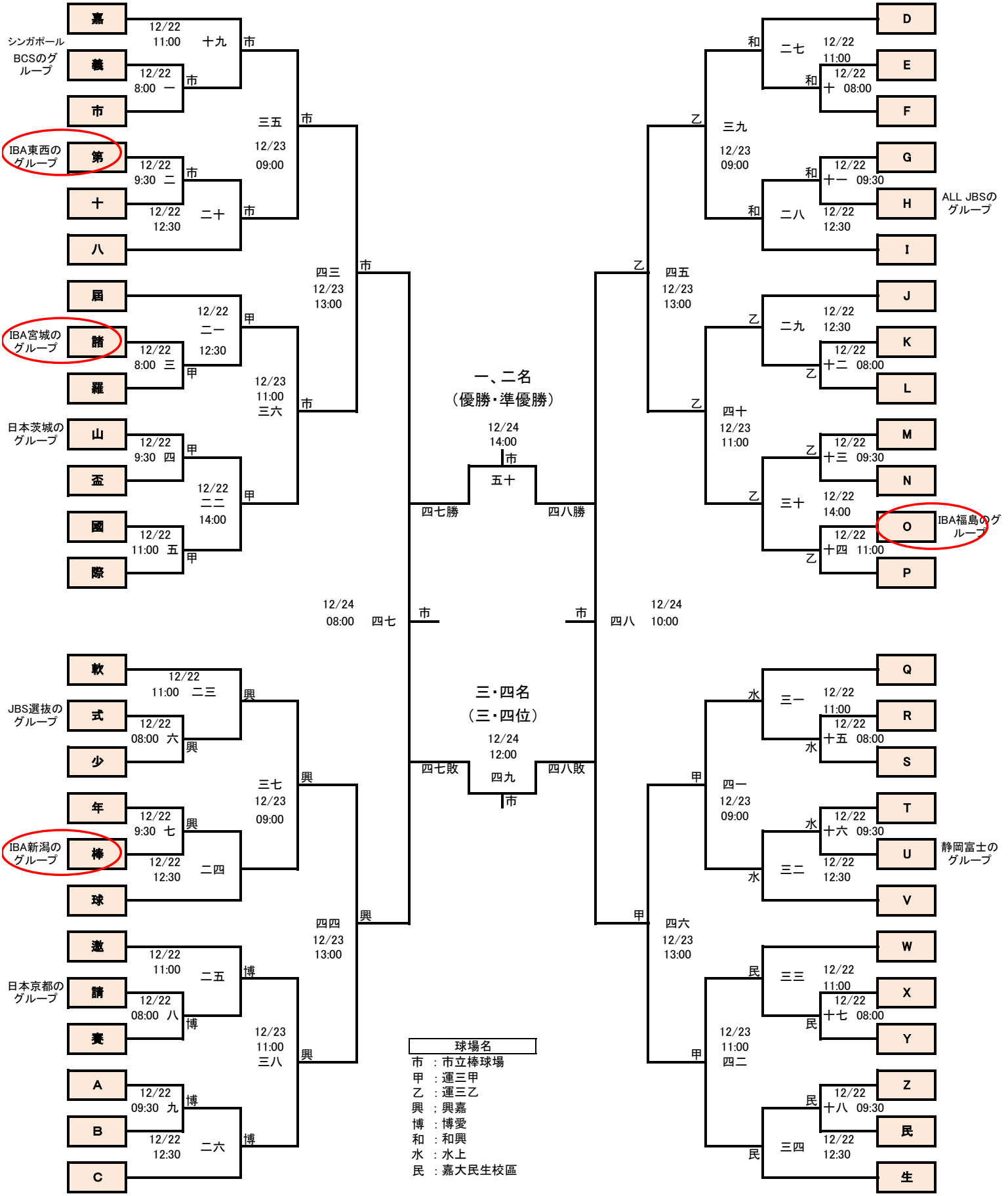
2015年第18回諸羅山盃国際少年野球大会決勝トーナメント表